Serie 4, Volledig geïntegreerde vaatwasser, 60 cm SMV4HBX23E

A↑G D

42 dB

Gemakkelijk in te ruimen en altijd up-to-date informatie over de vaatwasser dankzij de Home Connect App.

- **Flex-korven**: een flexibele en praktische oplossing voor eenvoudig inruimen van je vaatwasser.
- **Silence Plus**: de bijzonder stille vaatwasser met 42 dB.
- **Spraakbesturing**: bedien de vaatwasser met je stem dankzij Home Connect.
- **Favoriet-functie**: gepersonaliseerde functies met één druk op de knop.
- **Download programma's**: download extra programma's via de Home Connect app.

Technische Data

Energieklasse: ..... D
Energieverbruik voor 100 cycli ecoprogramma's: ..... 84 kWh
Maximale aantal plaatsinstellingen: 13
Het waterverbruik van de ecoprogramma's in liters per cyclus: ... 9.0 l
Programmaduur: ..... 4:30 h
Geluidsniveau: .....42 dB(A) re 1 pW
Geluidsniveauklasse: ..... B
Type constructie: .....Inbouw
Hoogte van afneembaar bovenblad: ..... 0 mm
Afmetingen van het apparaat h(min/max)xbxd: ...815 x 598 x 550 mm
Inbouwafmetingen (hxbxd): ..... 815-875 x 600 x 550 mm
Diepte met 90° geopende deur: ..... 1150 mm
In hoogte verstelbare pootjes: .....Ja - alle vanaf voorzijde
Maximaal instelbare hoogte: ..... 60 mm
Verstelbare sokkel: ..... Horizontaal en verticaal
Nettogewicht: .....34.1 kg
Brutogewicht: .....36.0 kg
Aansluitvermogen: .....2400 W
Minimale smeltveiligheid: ..... 10 A
Spanning: .....220-240 V
Frequentie: .....50; 60 Hz
Repair index: 9.2
Lengte elektriciteitssnoer: .....175.0 cm
Type stekker: .....Schuko-/Gardy. met aarding
Lengte toevoerslang: ..... 165 cm
Lengte afvoerslang: ..... 190 cm
EAN-code: 4242005434954
Type installatie: .....Volledig geïntegreerd

4 242005 434954

Optionele accessoires

SGZ0BI01 Roestvrijstalen bevestigingsstrip, SGZ0IC00 :, SGZ1010 Verlengslang voor aqua-stop, SGZ6DX02 VarioLade voor Flex korven, SGZ6RB04 3de laadrek voor MaxFlex Pro korven, SGZ8BI00 Verbindingsset voor gedeelde deurfronten, SMZ1051EU :, SMZ2014 Korfinzet voor glazen met lange steel, SMZ2056 Roestvrijstalen deur met greep, SMZ5000 Afwashulpset, SMZ5002 Zilverglanscassette, SMZ5003 Klapscharnier, SMZ5035 Decor conversion kit, stainless steel, SMZ5300 Wijnglazenhouder

Serie 4, Volledig geïntegreerde vaatwasser, 60 cm
SMV4HBX23E

Gemakkelijk in te ruimen en altijd up-to-date informatie over de vaatwasser dankzij de Home Connect App.

Prestaties en verbruik:
- Energie efficiëntieklasse[1]: D
- Energie[2] / Water[3]: 84 kWh / 9 liters
- Capaciteit: 13 standaard couverts
- Programmaduur[4]: 4:30 (u:min)
- Geluidsniveau: 42 dB(A) re 1 pW
- Geluidsniveau (extra stil programma): 41 dB(A) re 1 pW
- Geluidsefficiëntieklasse: B

Algemene informatie:
- 6 Programma's: Eco 50 °C, Auto 45-65 °C, Intensief 70 °C, Snel 65 °C, Stil 50 °C, Favoriet
- 4 Speciale functies: Home Connect, Extra Droog, Halve Belading, SpeedPerfect+
- MachineCare
- Voorspoelen
- DoseerAssistent: vaatwasmiddel wordt gelijkmatig verspreid
- Warmtewisselaar: altijd de juiste temperatuur, optimale zorg voor uw vaat
- Home Connect via WiFi
- Add-On functies via Home Connect app: HygienePlus, Silence on demand
- Glasbeschermingstechniek

Bediening / Gemak:
- Bedieningspaneel bovenzijde deur
- Engels
- Elektronische resttijdindicatie in minuten
- InfoLight rood

Comfort / Zekerheid:
- Flex-korven
- RetroFit: VarioLade of 3de laadrek achteraf uit te rusten
- EasySlide uittreksysteem in onderste korf
- RackMatic: in hoogte verstelbare bovenkorf (3 standen)
- Kopjes-étagère in bovenkorf (2x)
- Neerklapbare houders bovenkorf (2x)
- Neerklapbare bordenhouders onderkorf (2x)
- Bestekrek in bovenkorf
- Verplaatsbare bestekkorf in onderkorf
- Korf-stopper: voorkomt dat onderste korf afwijkt
- Starttijdkeuze 1-24 uur
- EcoSilence Drive: meest energiezuinige en stille motortechnologie
- Akoestisch signaal bij einde programma
- Afwasmiddelherkenning
- AquaStop: Bosch garantie in geval van waterschade - gedurende de levensduur van het apparaat

Toebehoren:
- Zelfreinigend filtersysteem met 3-voudig gegolfd filter
- Dampbeschermingsplaat
- Trechter voor zout

Technische specificaties:
- Afmetingen (hxbxd): 81.5 x 59.8 x 55 cm
- Materiaal kuip: roestvrij staal

[1] Schaal van energie-efficiëntieklassen van A tot G
[2] Energieverbruik in kWh per 100 cycli (in programma Eco 50 °C)
[3] Waterverbruik in liters per cyclus (in programma Eco 50 °C)
[4] Duur van het programma Eco 50 °C
* De diverse garantiemogelijkheden zijn te vinden op de garantiepagina.

Serie 4, Volledig geïntegreerde vaatwasser, 60 cm
SMV4HBX23E

Afmeting in mm

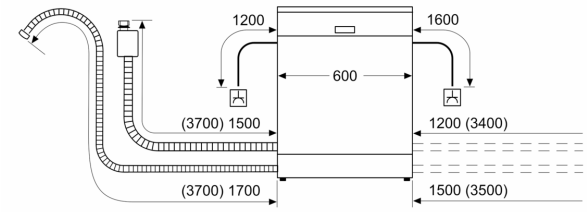

stopcontact
( ) Waarde met verlengingsset

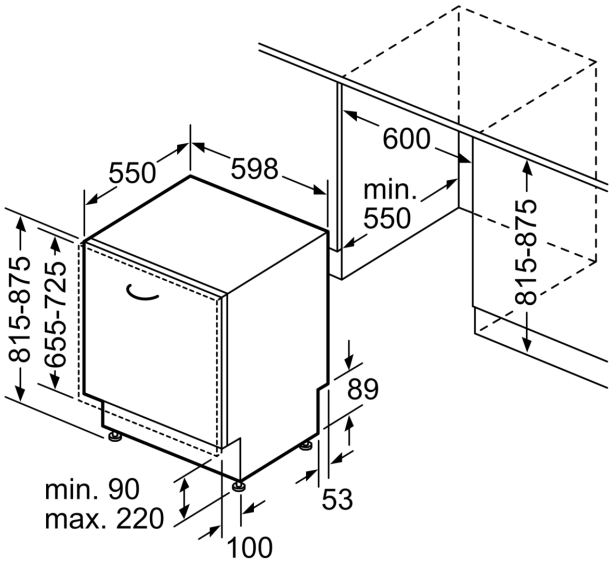

Afmeting in mm